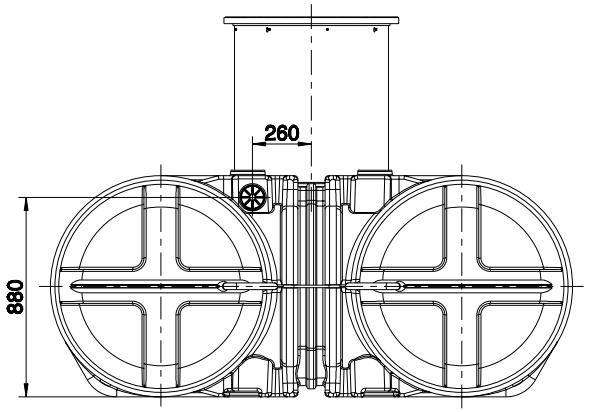

Schnitt A-A

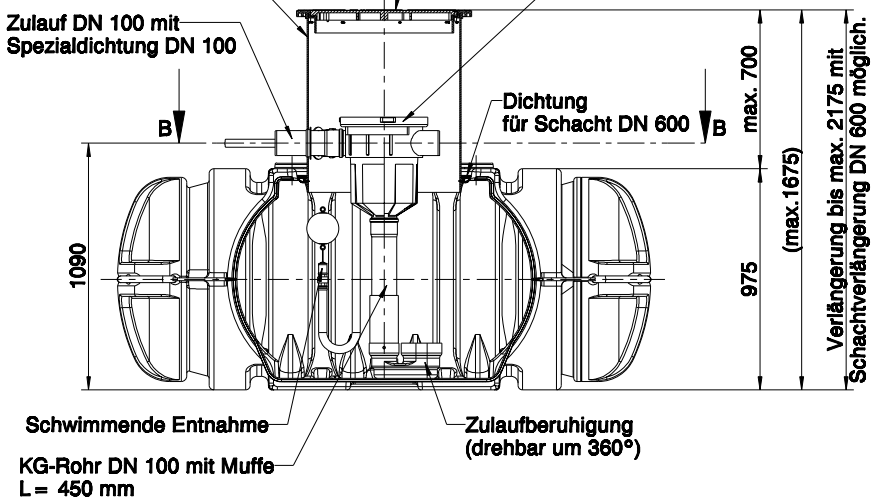

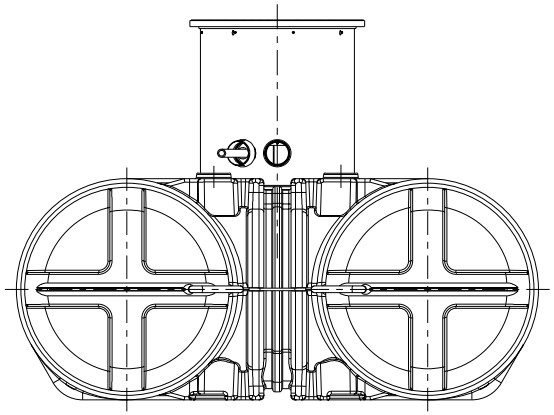

Schnitt B-B

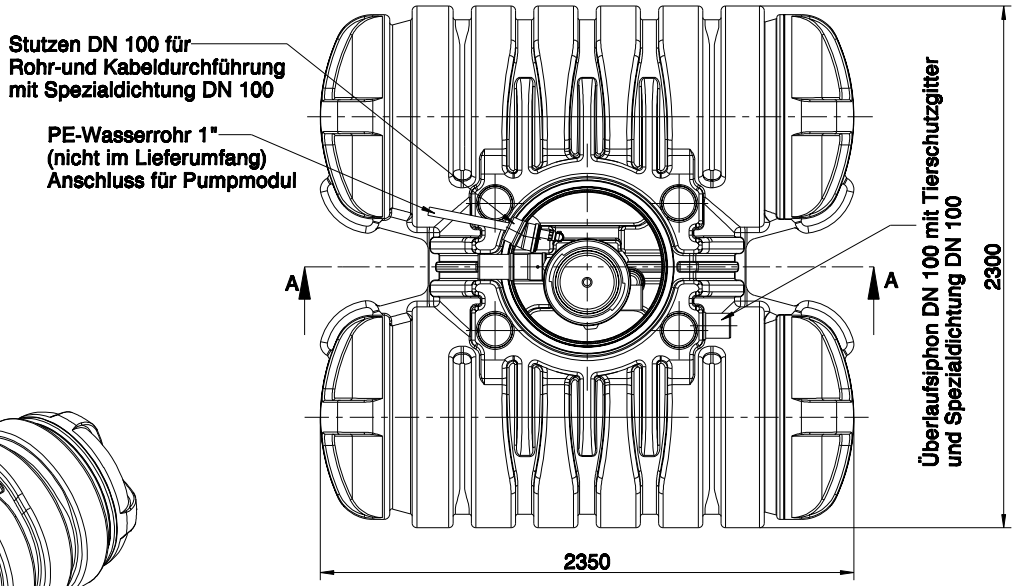

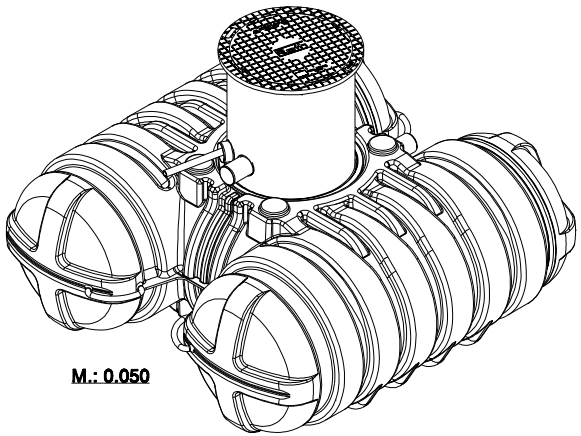

M.: 0.050

Roth Umwelttechnik ZNL der Roth Werke GmbH	**Paket Haustechnik ECO Twinbloc 3500 L**	Zeichnungs-Nr.: 1008847	Material-Nr.: 1135008038
		Versions-Nr.: 00	Name: M.Karl Datum: 11.01.17